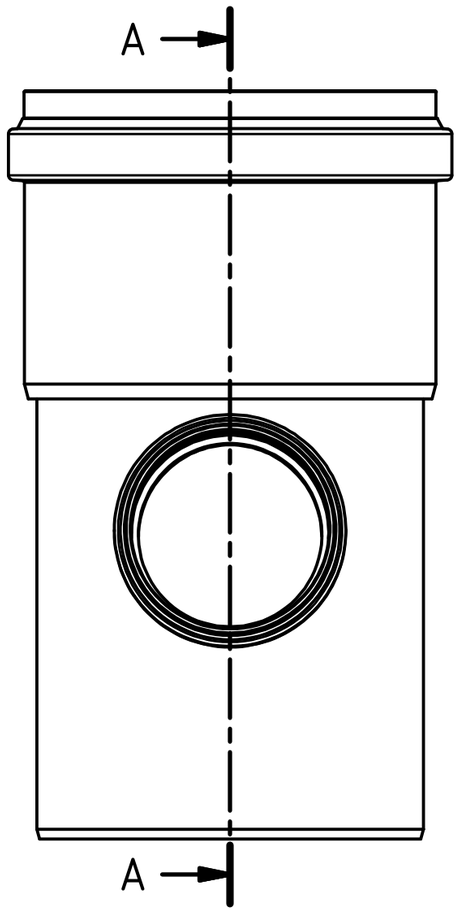

A-A (1 : 5)

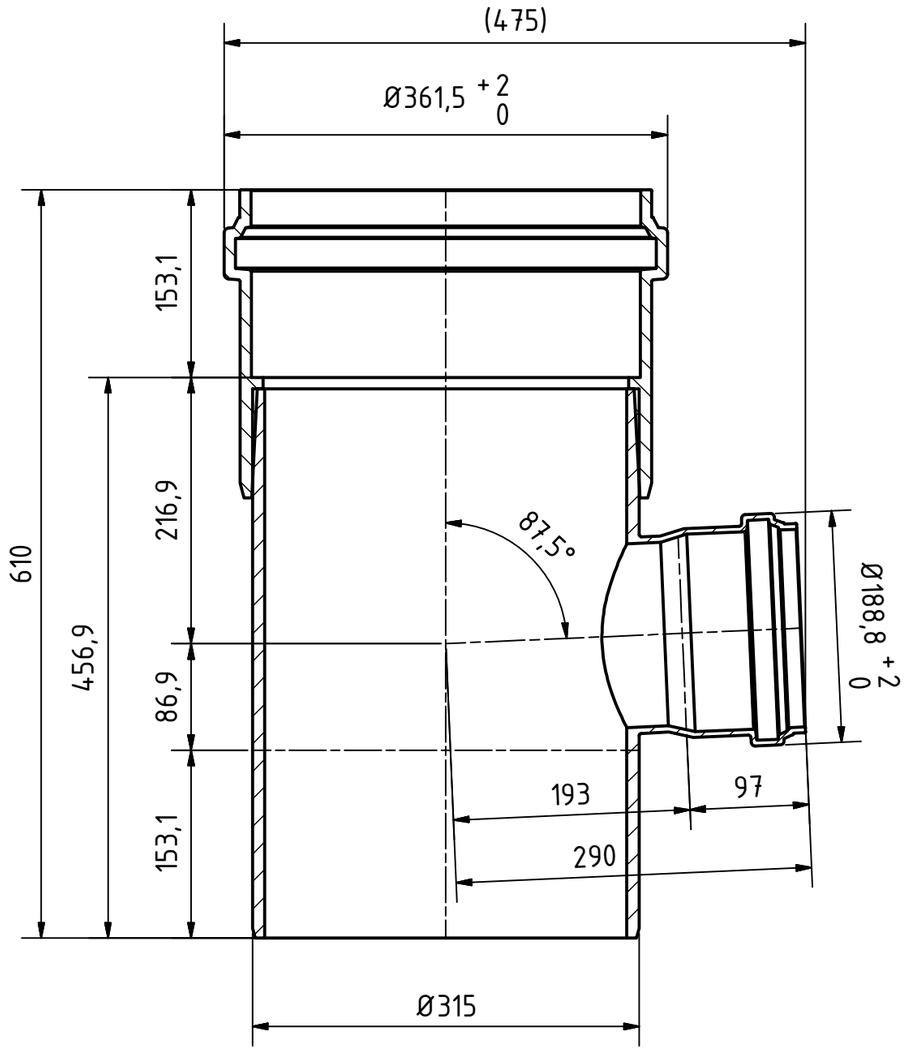

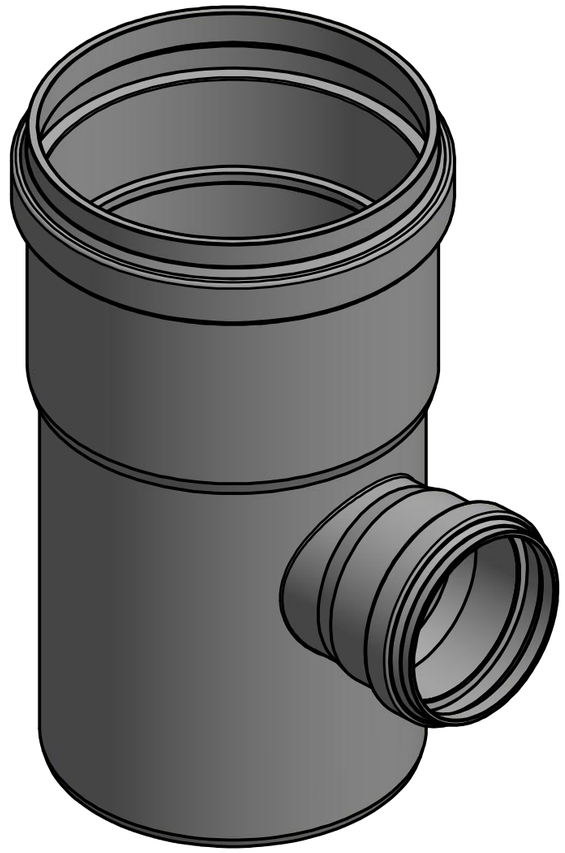

Ostendorf Kunststoffe				Maße nach DIN EN 14758-Teil1		
					Datum	Name
				Gezeichn.	06.08.2018	A.Schmedes
				Kontroll.		
Status	Änderungen	Datum	Name	Norm		

Gebr. Ostendorf Kunststoffe GmbH
Rudolf-Diesel-Str. 6-8
D-49377 Vechta
verkauf@ostendorf-kunststoffe.com
www.ostendorf-kunststoffe.com

Art.Nr.: 774850 | Maßstab 1:5

Material: PP-MD

KG 2000

KG2000EA Abzweig DN/OD 315/160/87°

1

A3

Schutzvermerk nach DIN ISO 16016 beachten!