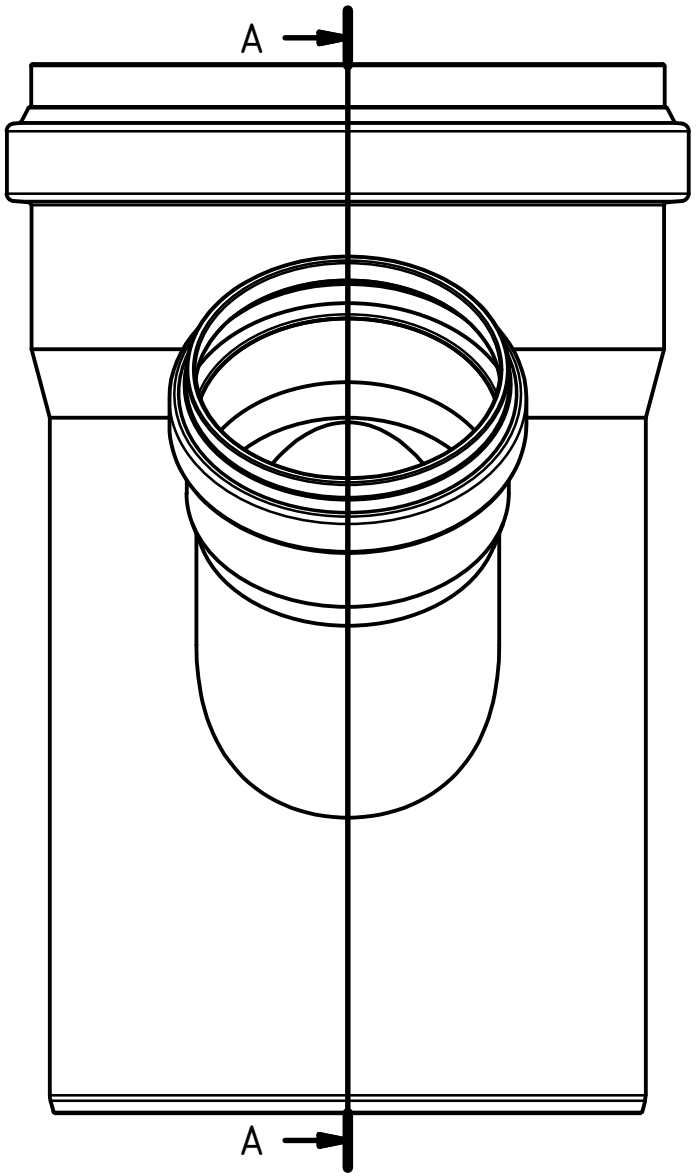

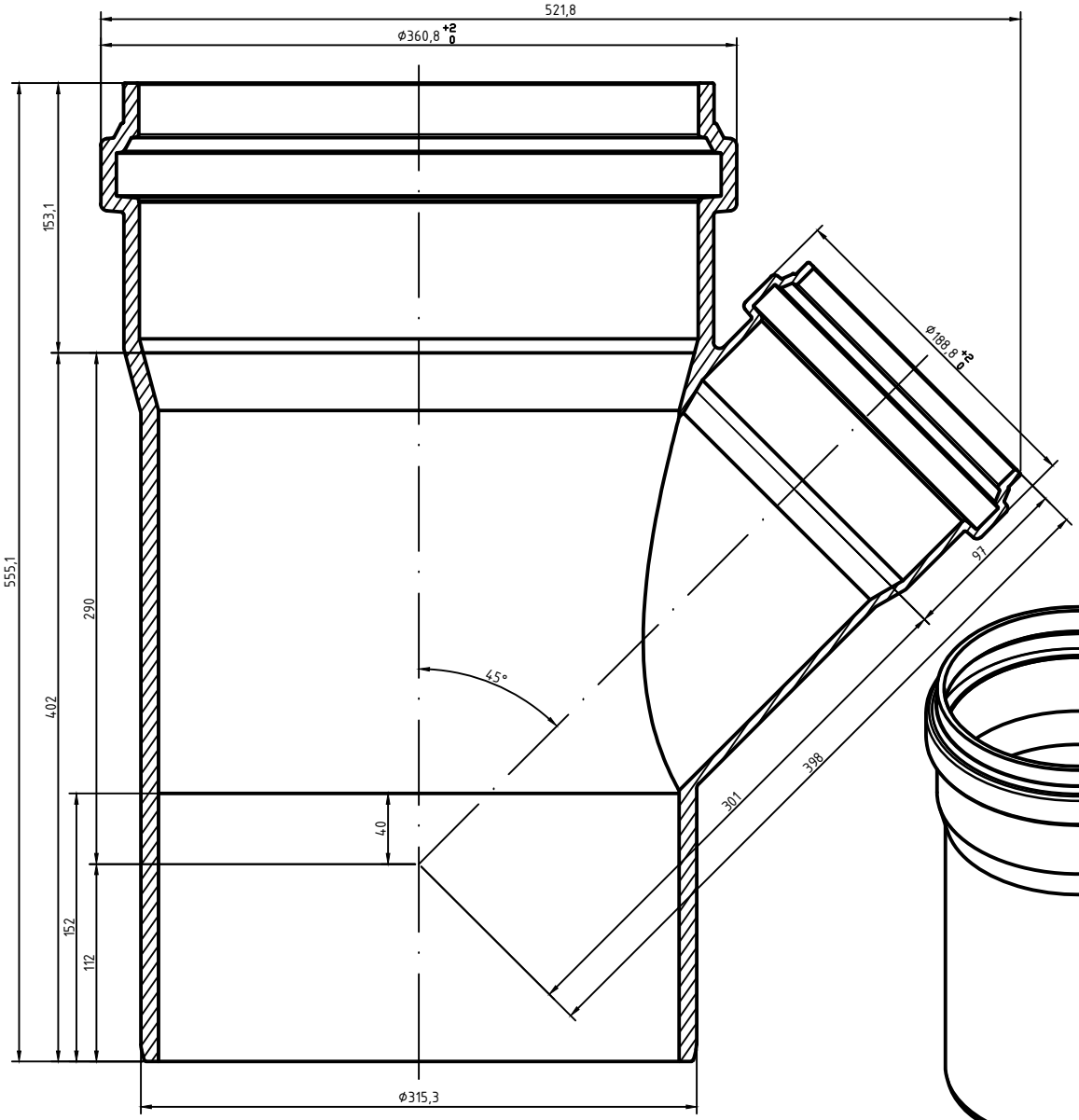

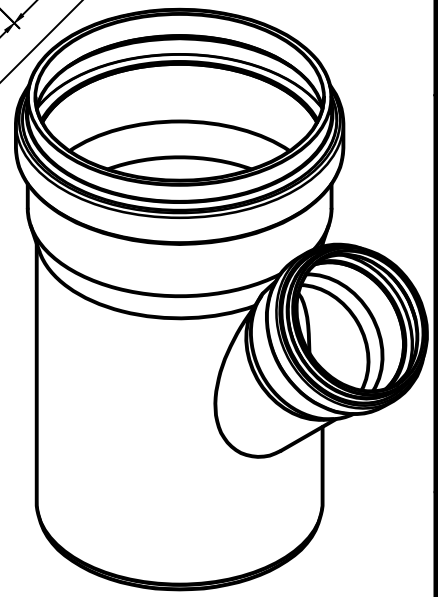

Ostendorf Kunststoffe

Maße nach Z-42.1-217

	Datum	Name
Gezeichn.	22.05.2024	C.KNIPPER
Kontroll.		
Norm		

Status	Änderungen	Datum	Name

Gebr. Ostendorf Kunststoffe GmbH
Rudolf-Diesel-Str. 6-8
D-49377 Vechta
verkauf@ostendorf-kunststoffe.com
www.ostendorf-kunststoffe.com

Art.Nr.: 772850

MAßSTAB1:2

Material: PP-MD

Skolan Safe

KG200EA Abzweig DN/OD 315/160/45°

1

Blattgröße

Schutzvermerk nach DIN ISO 16016 beachten!