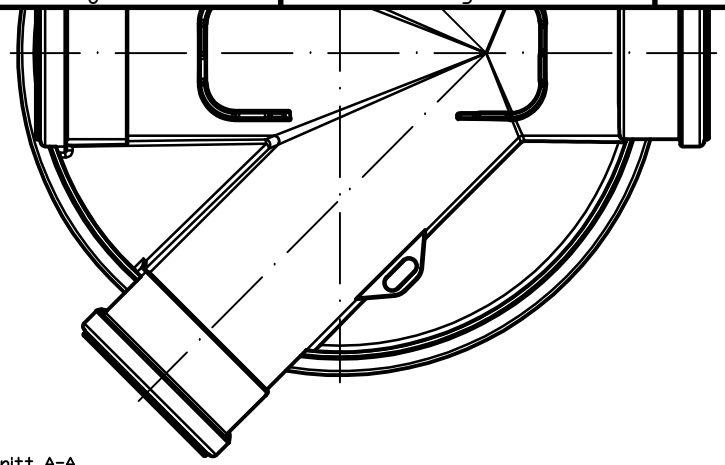

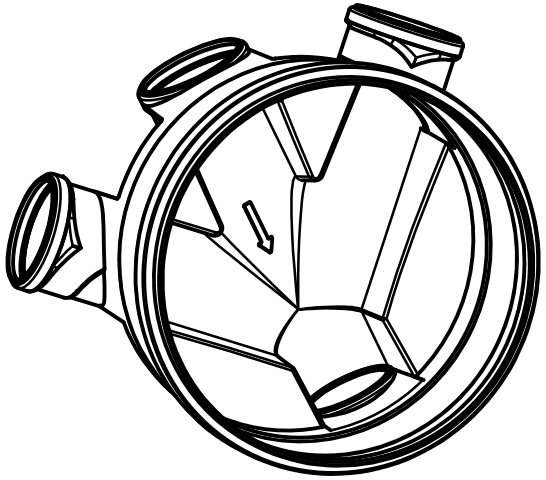

Schnitt A-A

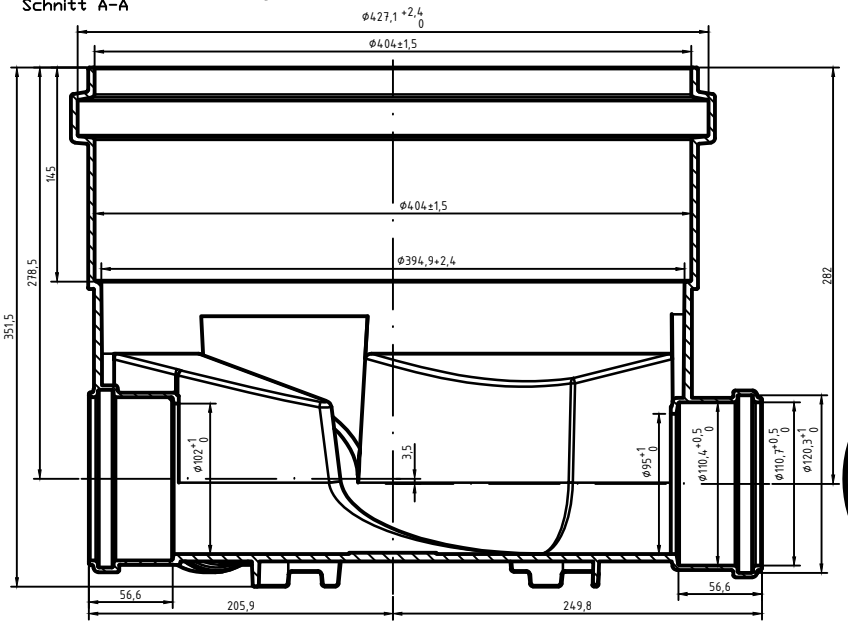

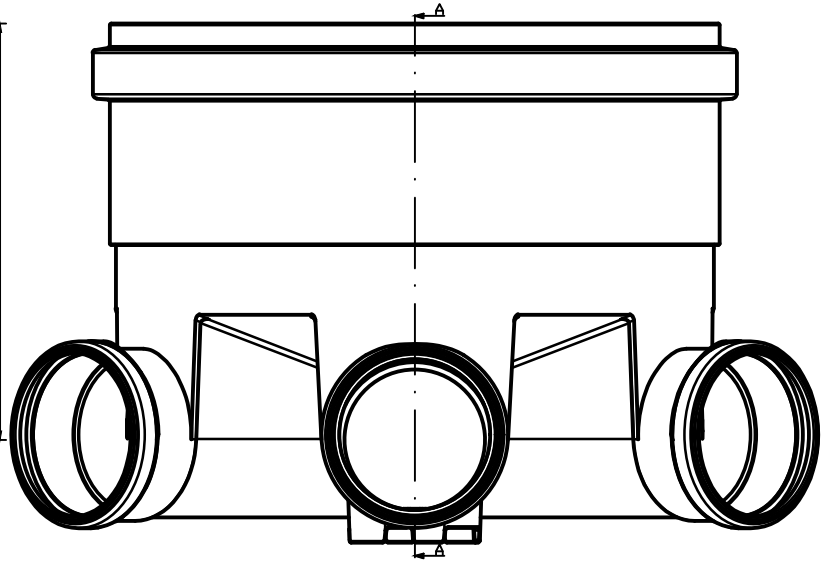

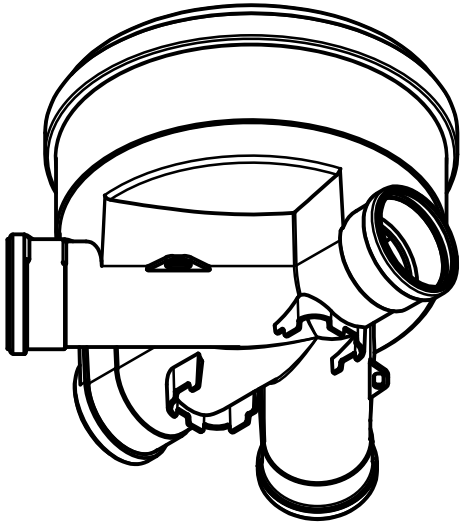

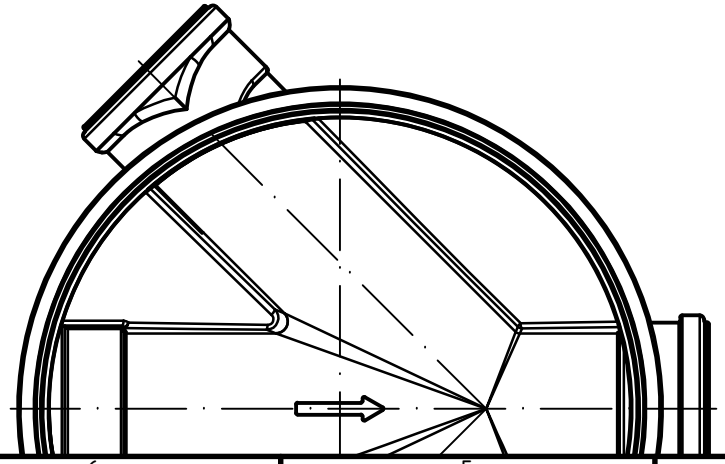

Ostendorf Kunststoffe

Maße nach DIN EN 13598

					Datum	Name
				Gezeichn.	23.06.23	C.KNIPPER
				Kontroll.		
Status	Änderungen	Datum	Name	Norm		

Gebr. Ostendorf Kunststoffe GmbH
Rudolf-Diesel-Str. 6-8
D-49377 Vechta
verkauf@ostendorf-kunststoffe.com
www.ostendorf-kunststoffe.com

ART.NR.:660010

MAßSTAB1:2

Material: PP

Schachtsystem DN/OD 400

SC Schachtboden Typ RML DN/OD 400x110

1

Blattgröße

Schutzvermerk nach DIN ISO 16016 beachten!