A-A (1 : 2)

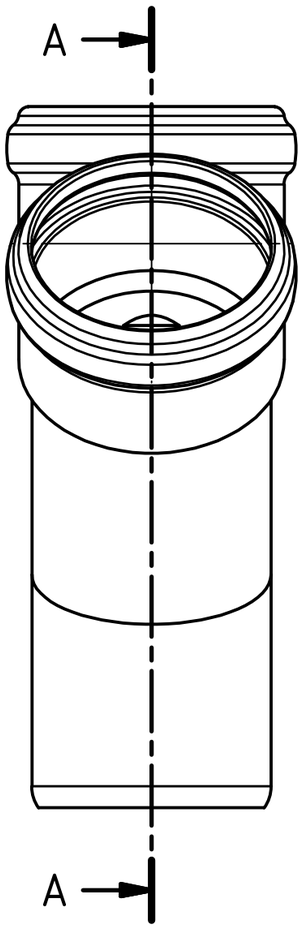

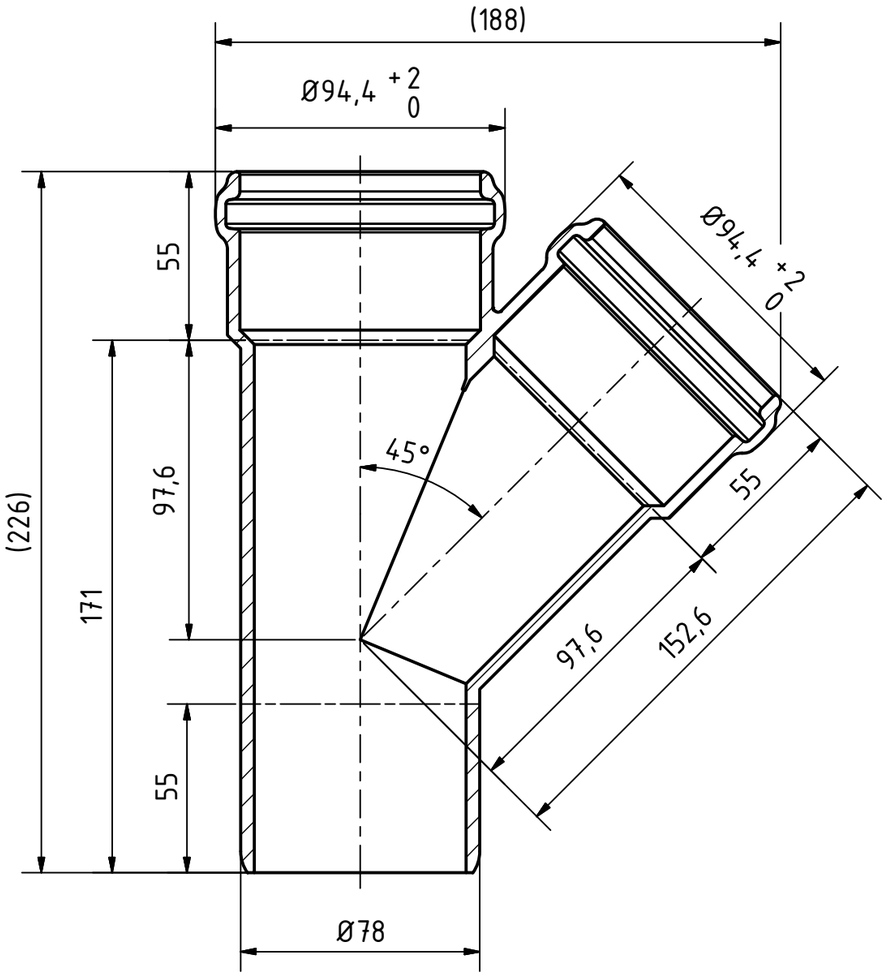

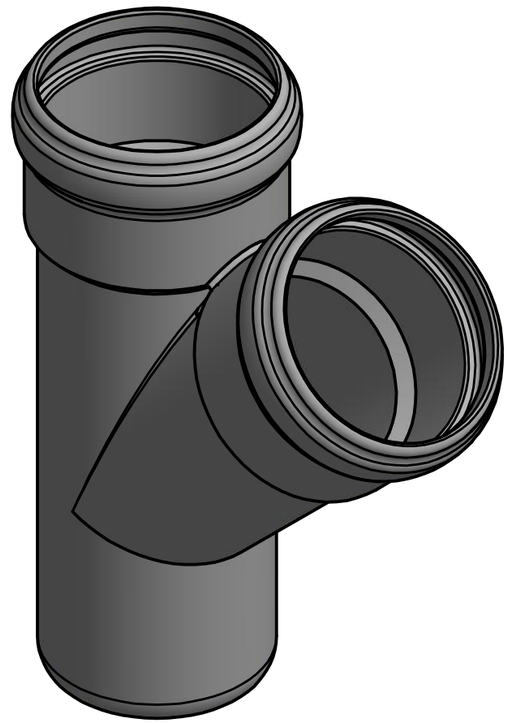

Ostendorf Kunststoffe				Maße nach Z-42.1-217		
					Datum	Name
				Gezeichn.	08.01.2018	A.Schmedes
				Kontroll.		
Status	Änderungen	Datum	Name	Norm		

Gebr. Ostendorf Kunststoffe GmbH
Rudolf-Diesel-Str. 6-8
D-49377 Vechta
verkauf@ostendorf-kunststoffe.com
www.ostendorf-kunststoffe.com

Art.Nr.: 333200 | Maßstab 1:2

Material: PP-MD

Skolan Safe

SKOLANsafeEA Abzweig DN/OD 78/78/45°

1

A3

Schutzvermerk nach DIN ISO 16016 beachten!