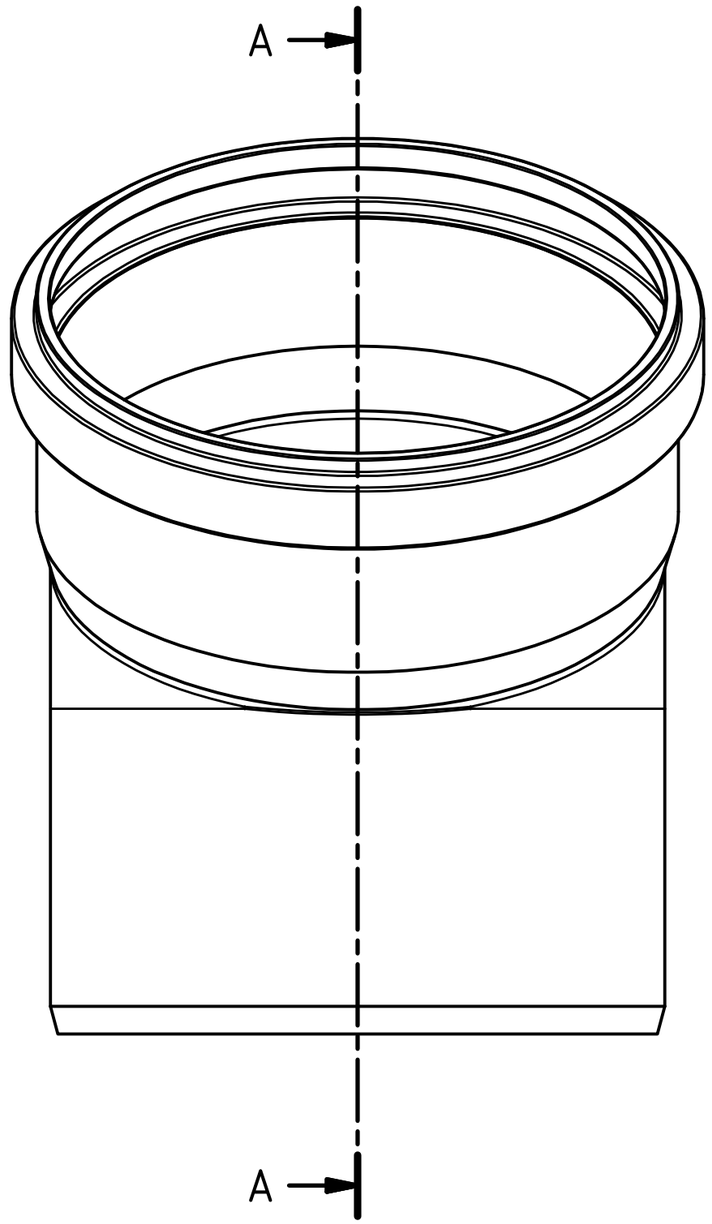


A–A ( 1 : 2 )

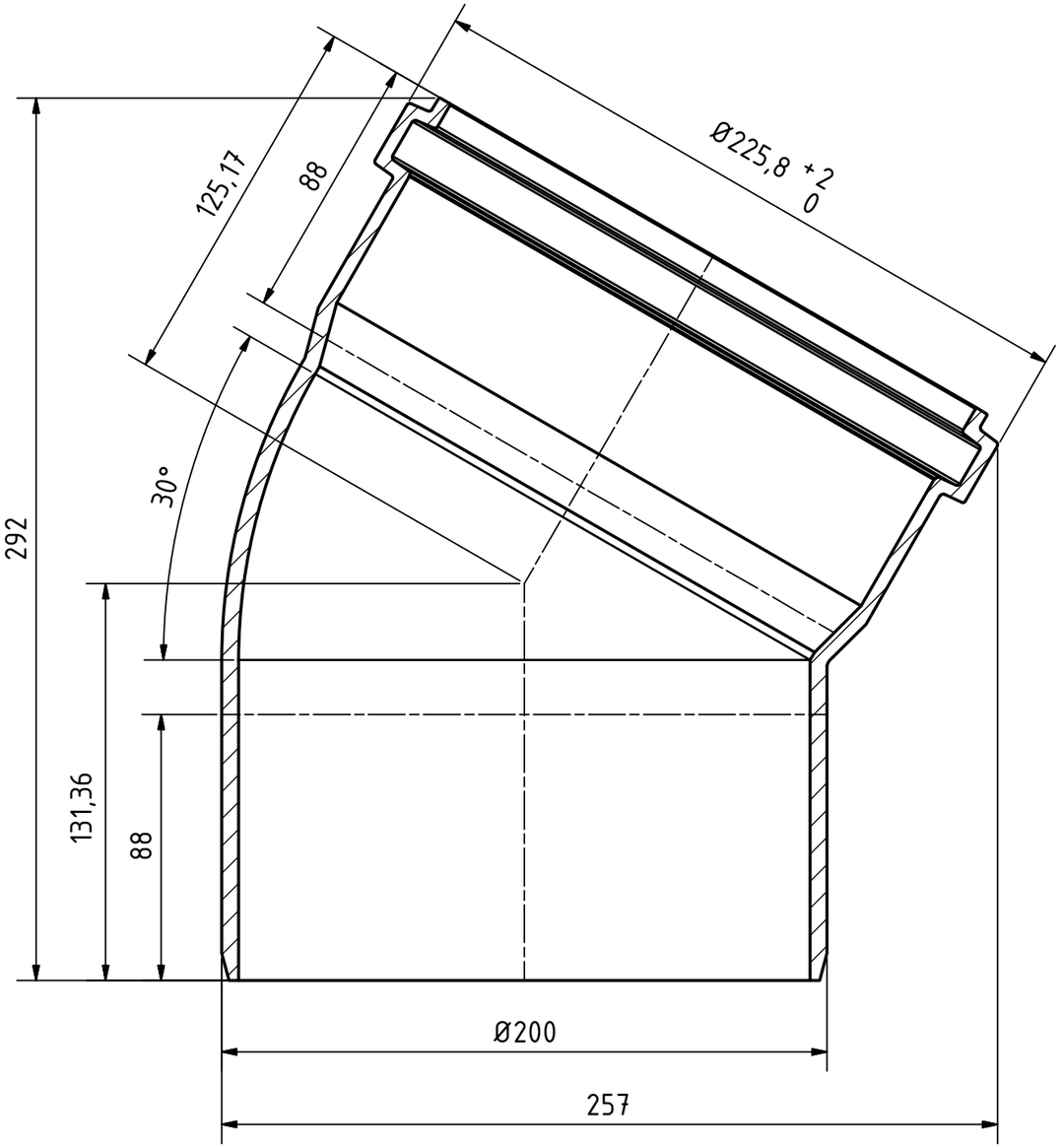


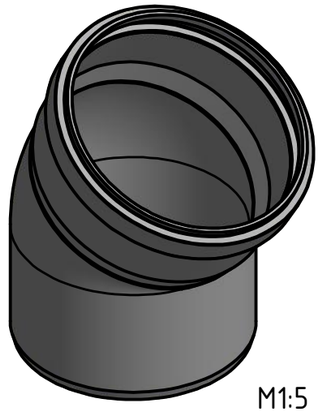

M1:5

| | | | | | | |
|---|---|---|---|---|---|---|
| Ostendorf Kunststoffe | | | | Maße nach DIN EN 1401 | | |
| | | | | | Datum | Name |
| | | | | Gezeichn. | 17.03.2017 | A.Schmedes |
| | | | | Kontroll. | | |
| Status | Änderungen | Datum | Name | Norm | | |

Gebr. Ostendorf Kunststoffe GmbH
Rudolf-Diesel-Str. 6-8
D-49377 Vechta
verkauf@ostendorf-kunststoffe.com
www.ostendorf-kunststoffe.com

Art.Nr.: 223210 | Maßstab 1:2

Material: PVC-U

# KG-System

KGB Bogen DN/OD 200/30°

1

A3

Schutzvermerk nach DIN ISO 16016 beachten!