A-A (1 : 2)

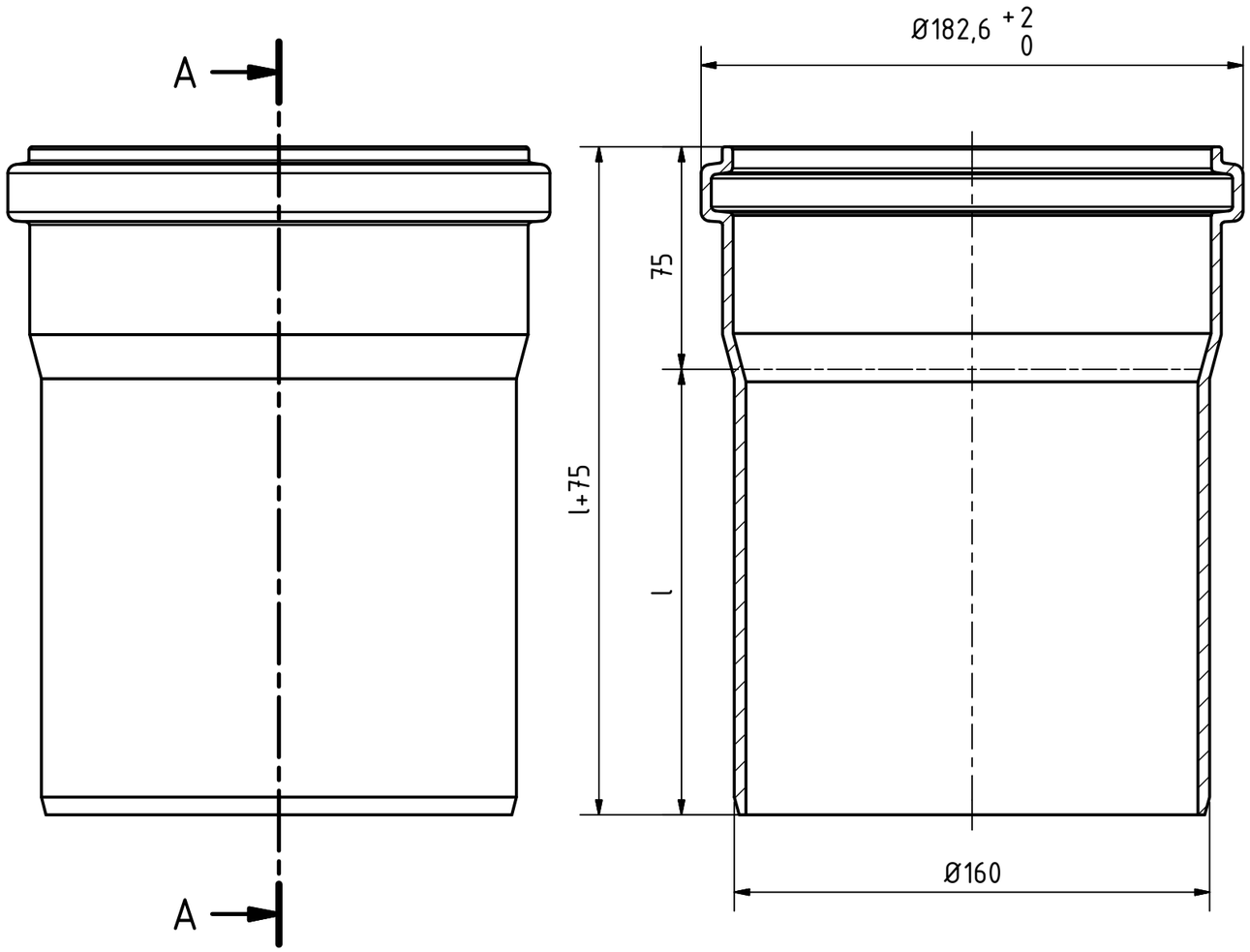

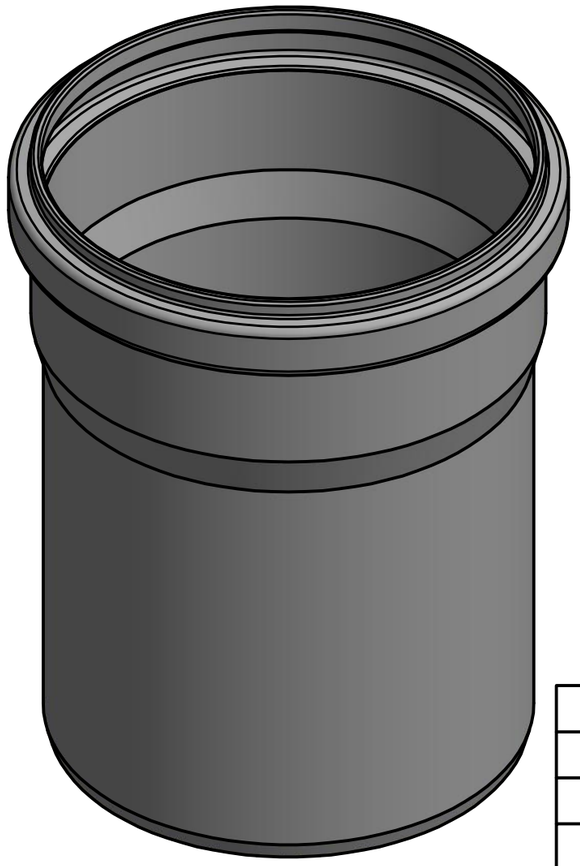

Artikelnummer	l in mm
177000	150
177010	250
177020	500
177030	750
177040	1000
177050	1500
177060	2000
177070	3000

Ostendorf Kunststoffe

Maße nach DIN EN 1451-1

Status	Änderungen	Datum	Name		Datum	Name
				Gezeichn.	29.09.2016	A.Schmedes
				Kontroll.		
				Norm		

Gebr. Ostendorf Kunststoffe GmbH
Rudolf-Diesel-Str. 6-8
D-49377 Vechta
verkauf@ostendorf-kunststoffe.com
www.ostendorf-kunststoffe.com

Art.Nr.: | Maßstab 1:2

Material: PP-H schwerentflammbar

HT Safe

HTsafeEM Passlängen DN/OD 160 | 1 | A3

Schutzvermerk nach DIN ISO 16016 beachten!