A-A (1 : 1)

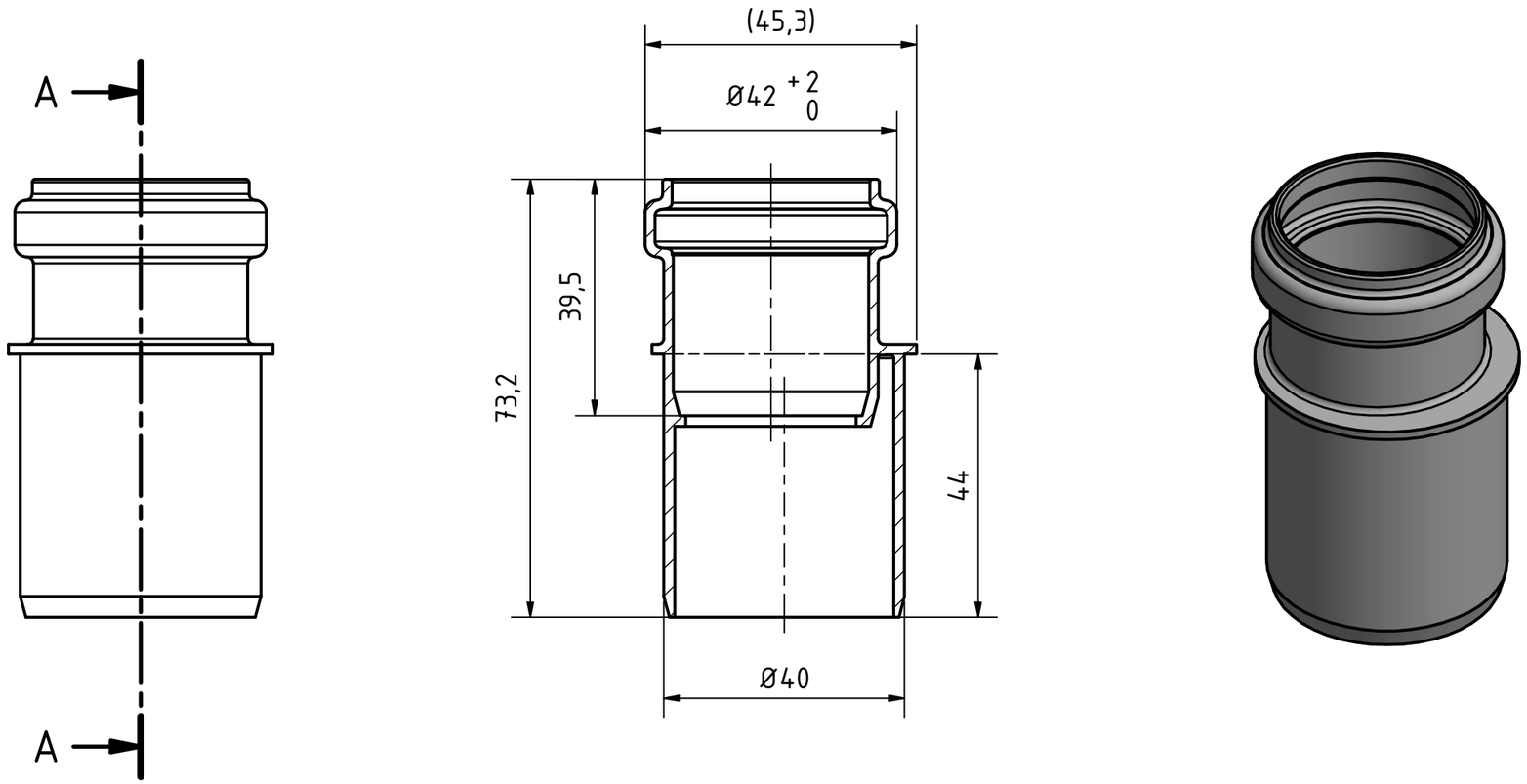

Ostendorf Kunststoffe				Maße nach DIN EN 1451-1		
					Datum	Name
				Gezeichn.	30.09.2016	A.Schmedes
a	Kontur aktualisiert	04.03.2022	A.S.	Kontroll.		
Status	Änderungen	Datum	Name	Norm		

Gebr. Ostendorf Kunststoffe GmbH
Rudolf-Diesel-Str. 6-8
D-49377 Vechta
verkauf@ostendorf-kunststoffe.com
www.ostendorf-kunststoffe.com

Art.Nr.: 171710 | Maßstab 1:1

Material: PP-H schwerentflammbar

HT Safe

HTsafeR Reduktion DN/OD 40/32

1

A3

Schutzvermerk nach DIN ISO 16016 beachten!